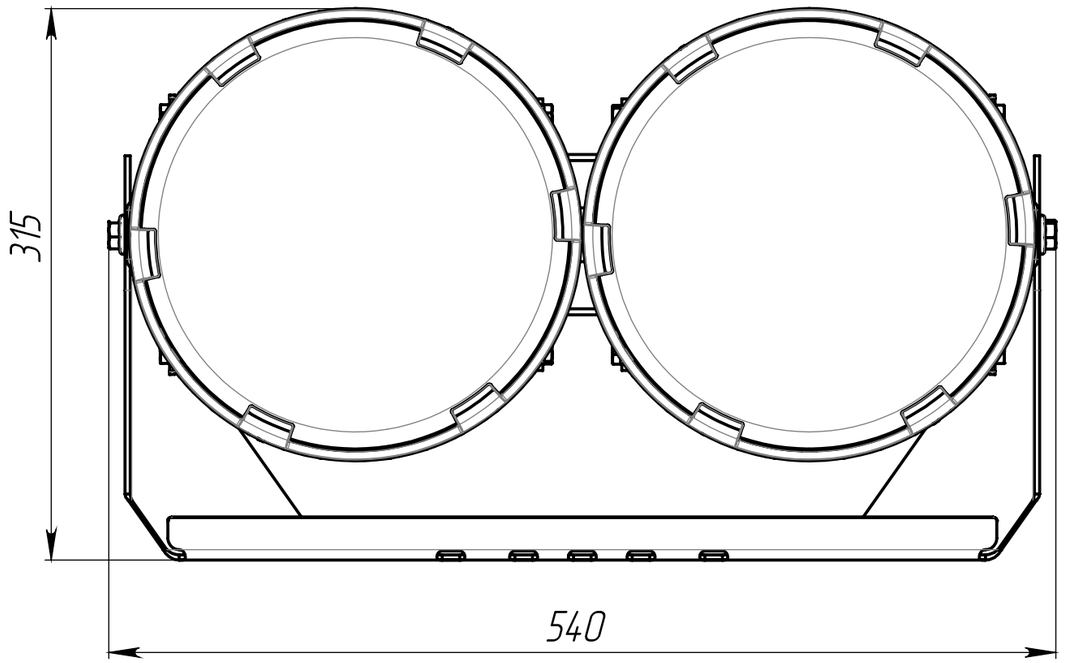
315
540

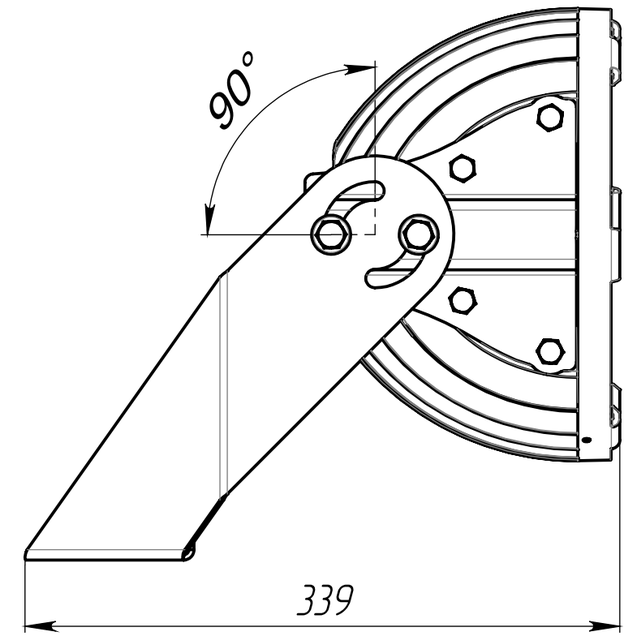
90°
339

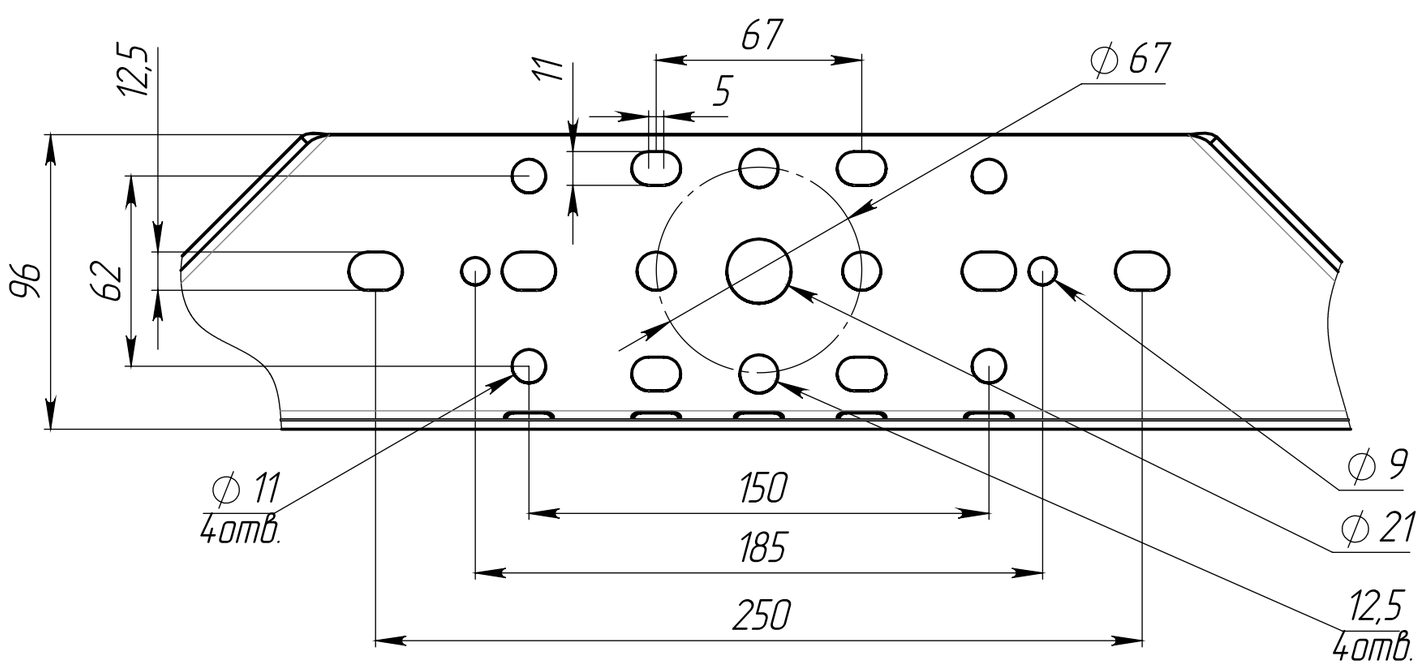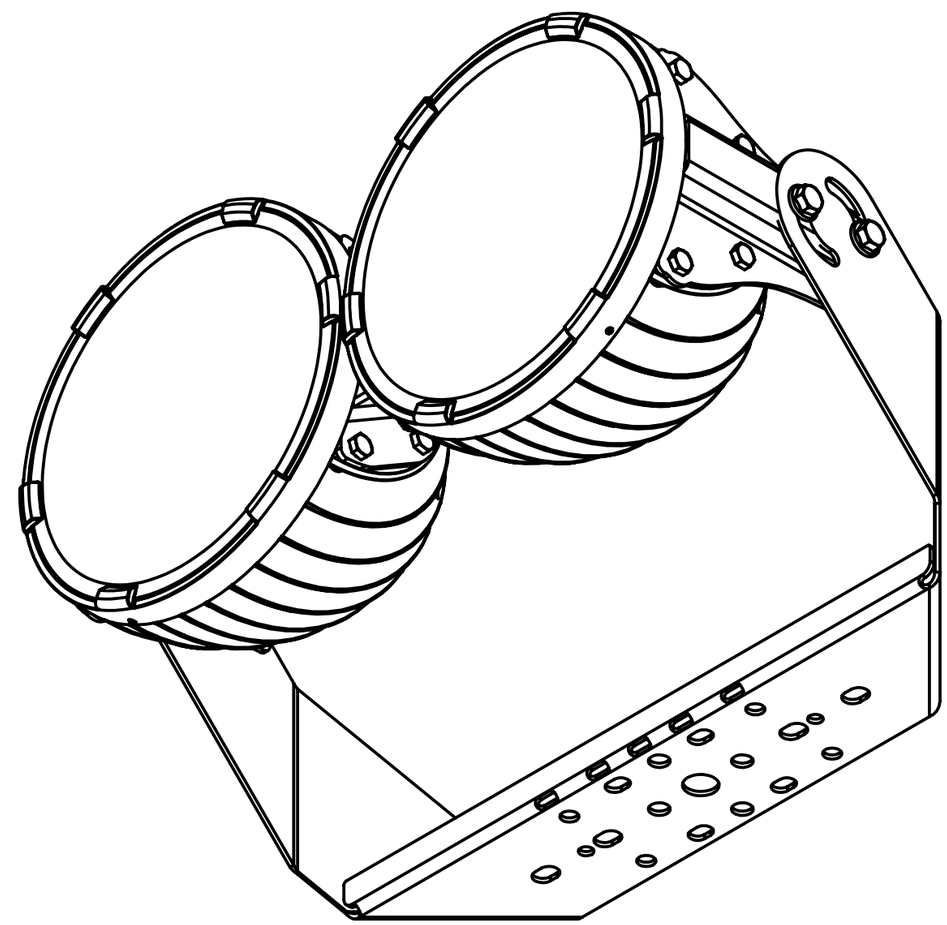
12,5
11
67
5
⌀ 67
96
62
⌀ 11
4отв.
150
185
250
⌀ 9
⌀ 21
12,5
4отв.