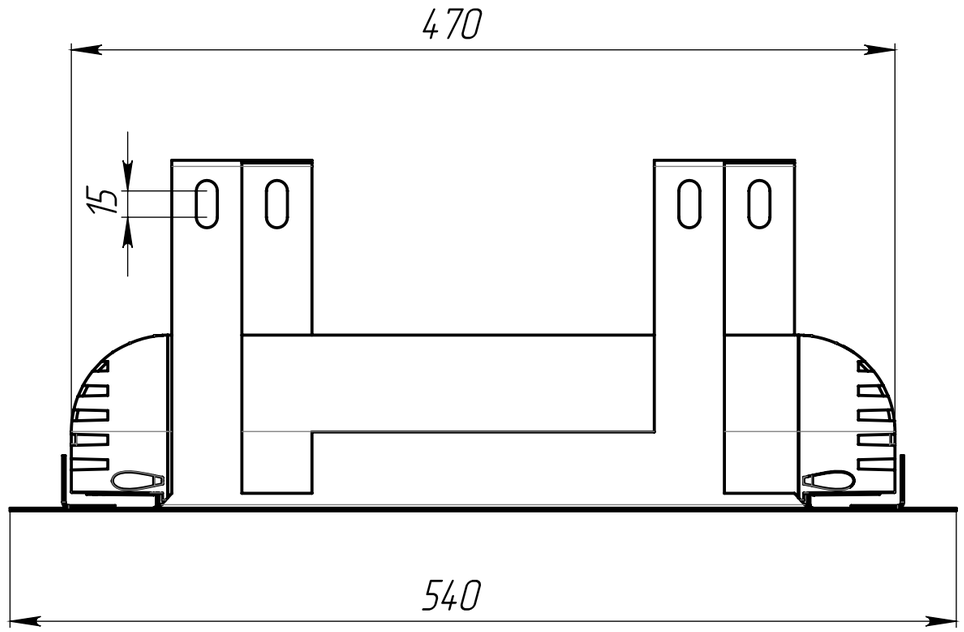
470
15
540

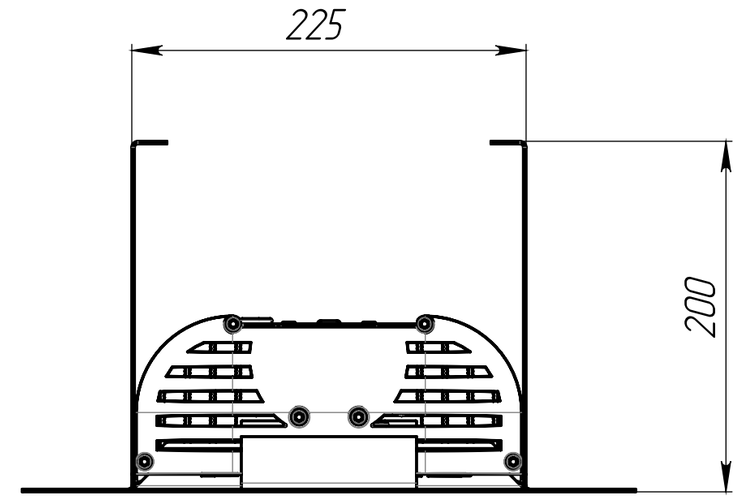
225
200

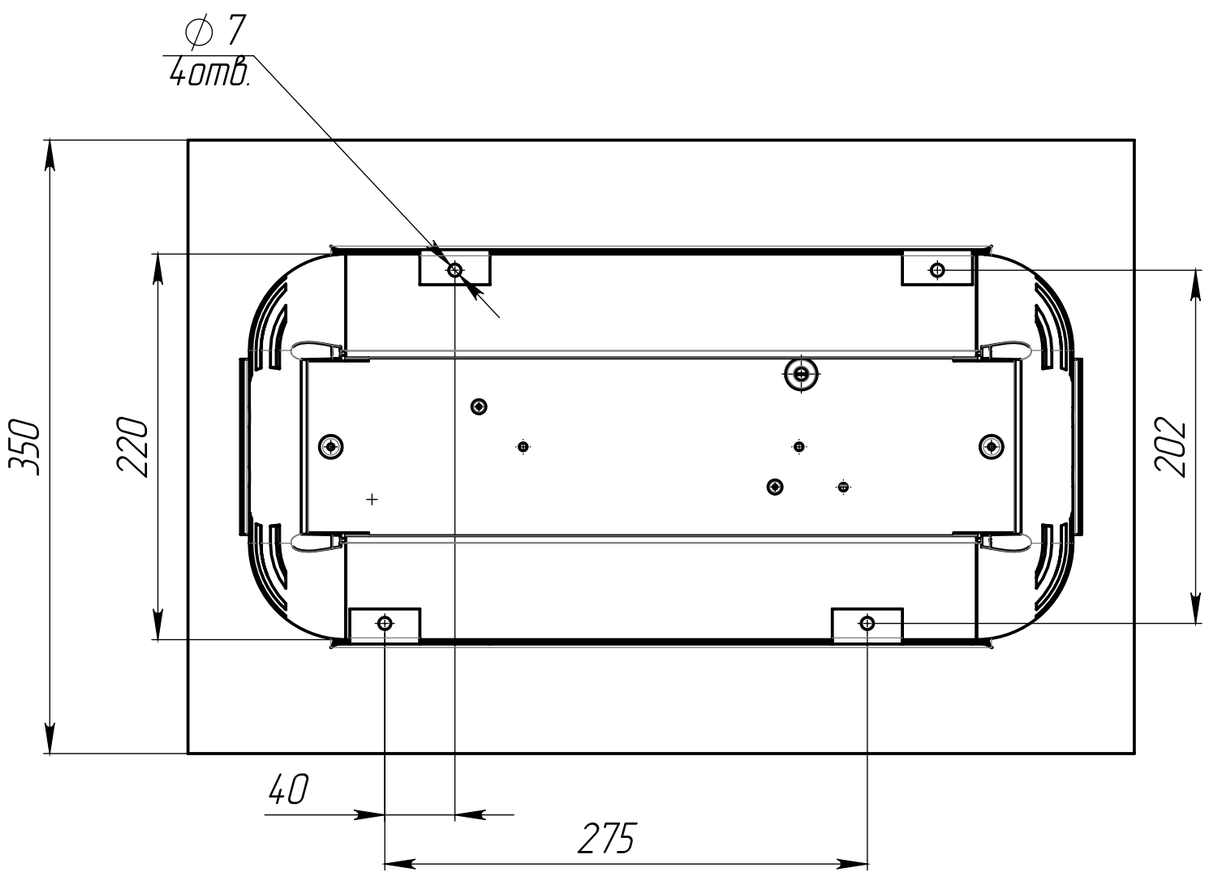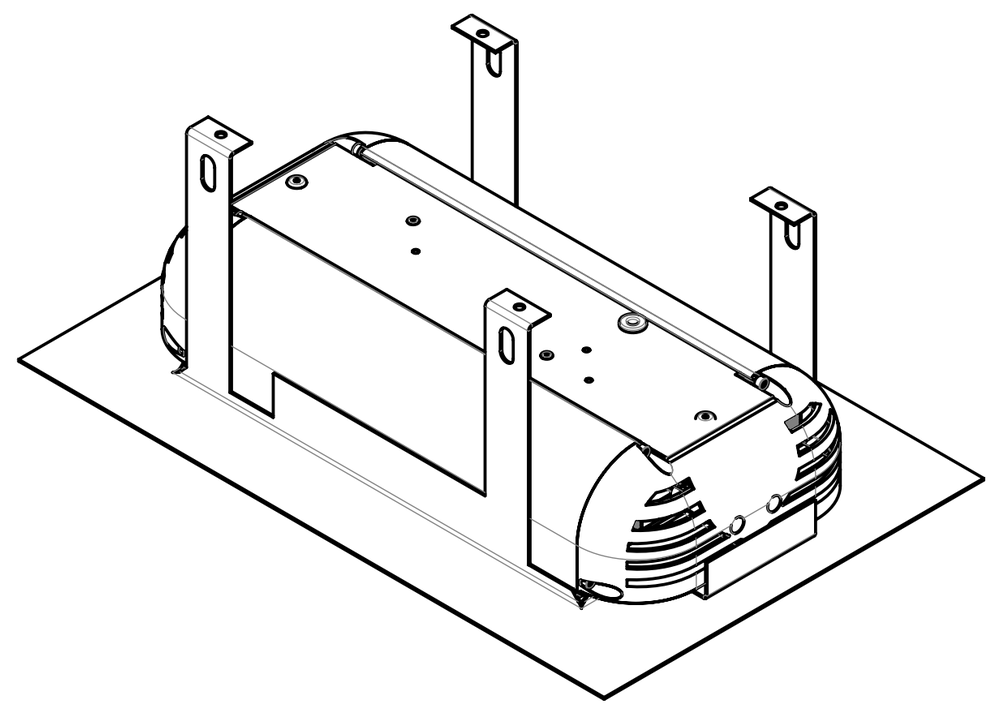
∅ 7
4отв.
350
220
202
40
275