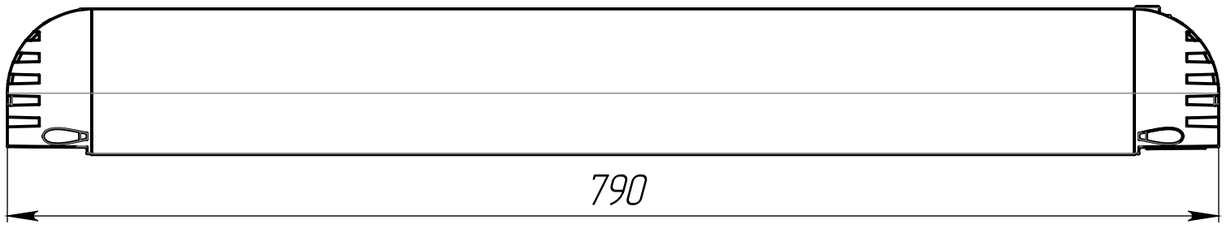
790

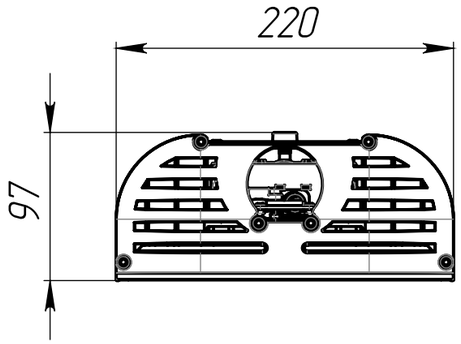
220
97

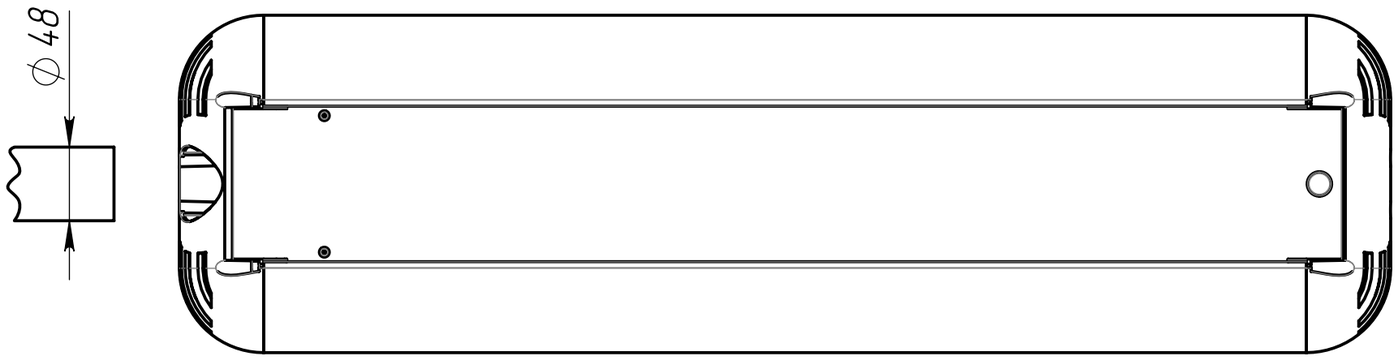
Ø48

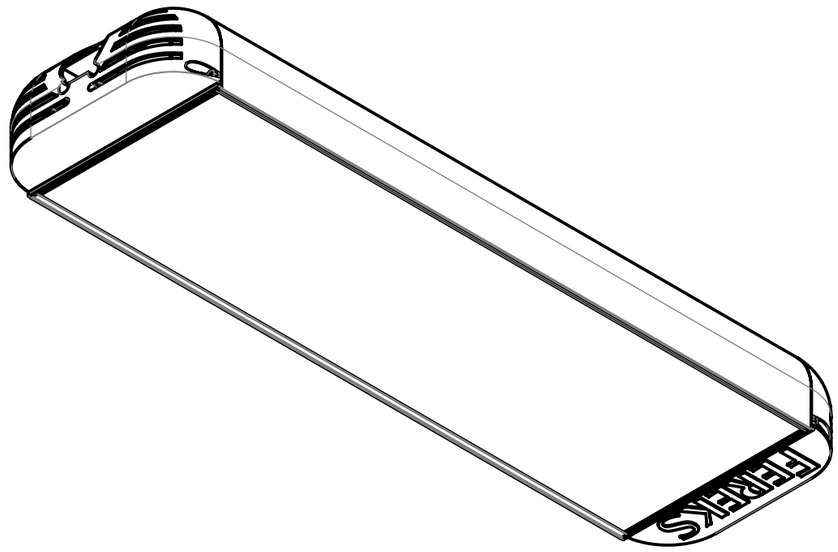
FEDREKS