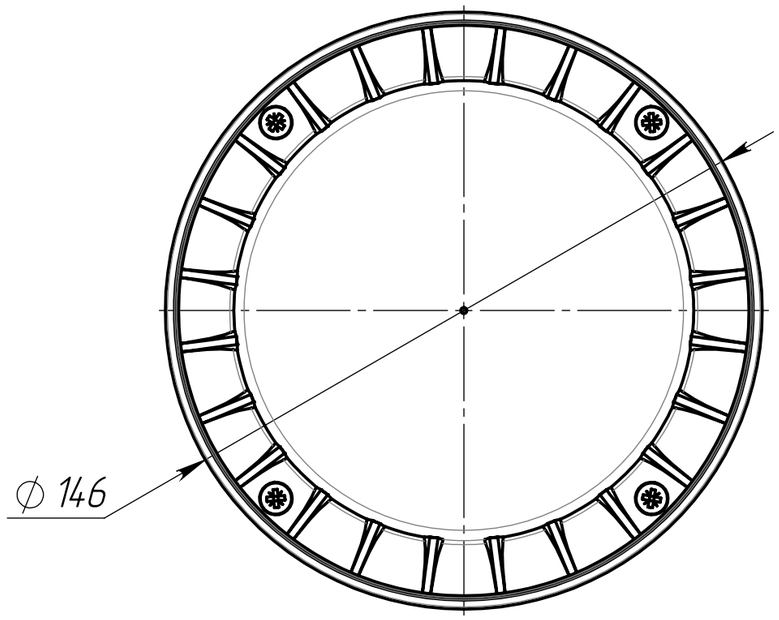
∅ 146

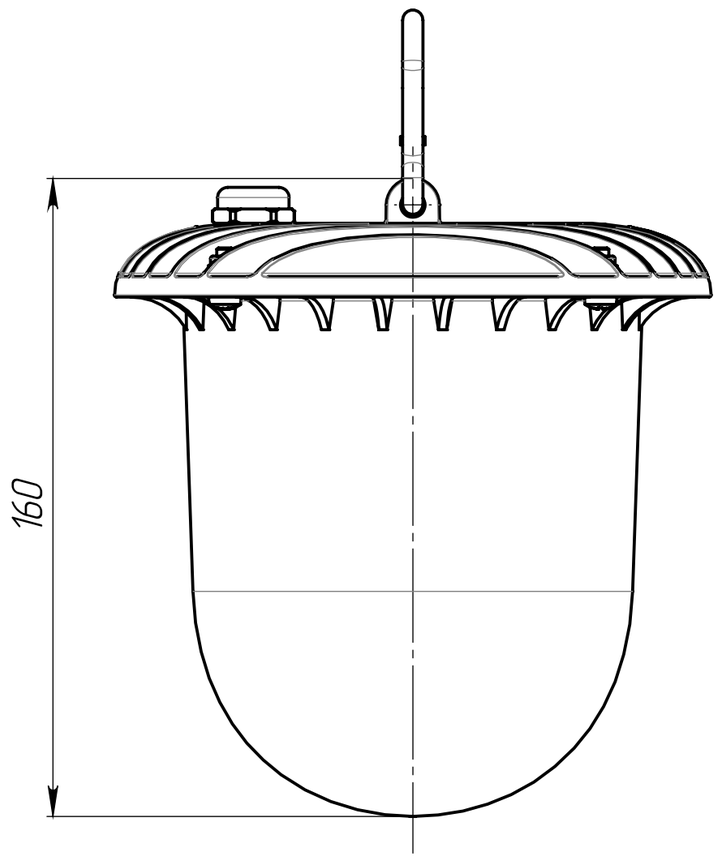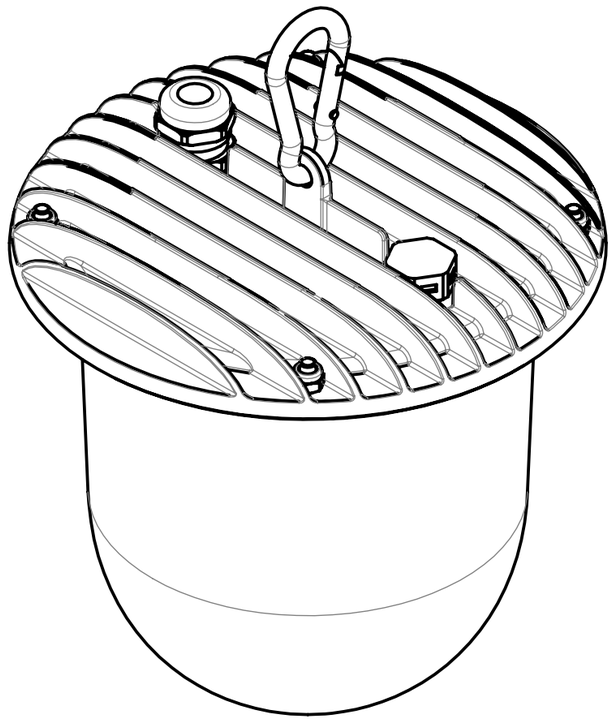
160